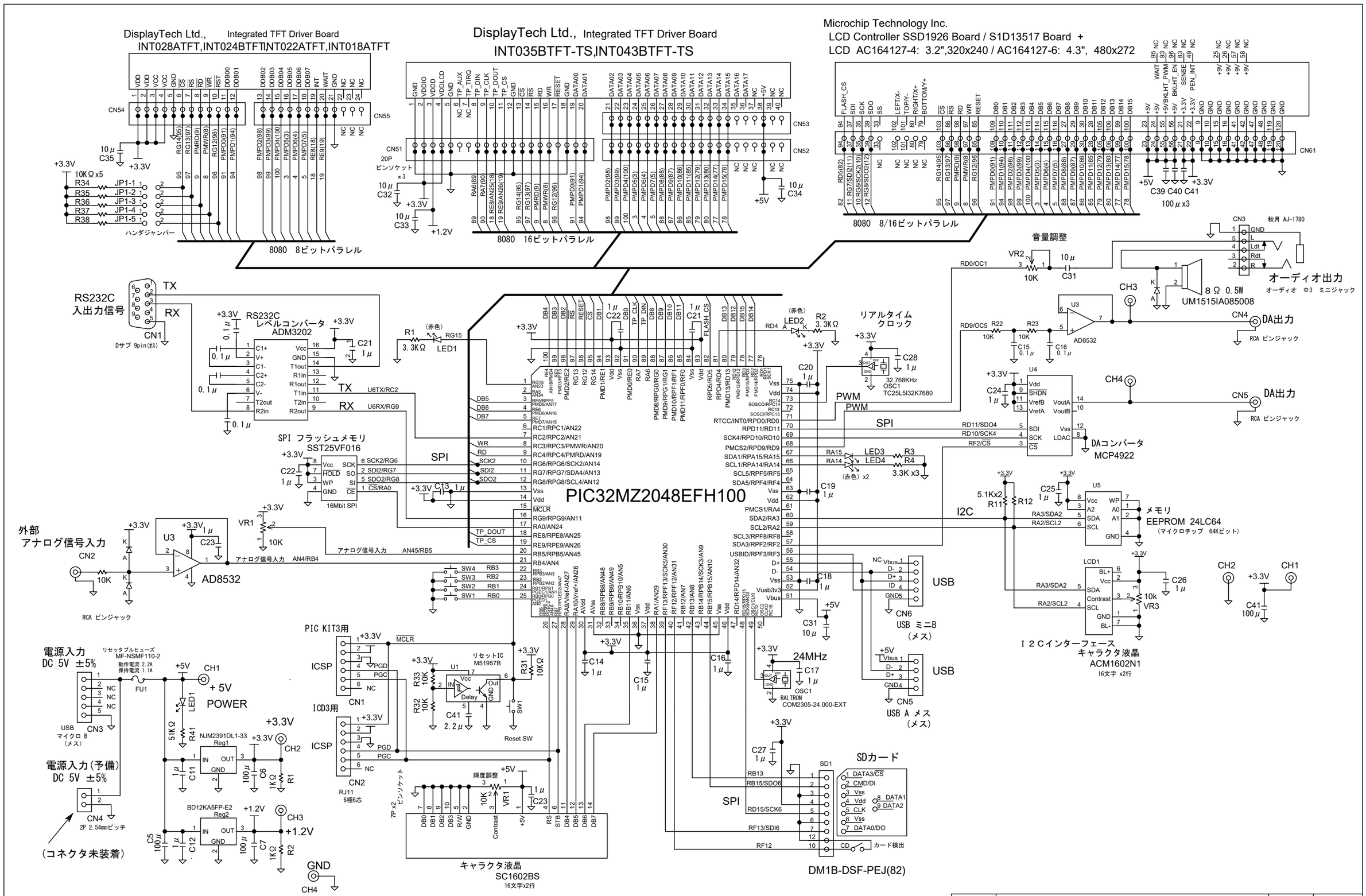

PIC32MZ評価ボード電気回路図
(汎用モジュール評価ボード DB001搭載)

変番	年月日	変更記事
N		

		承認	設計
部品名称			
部品番号		YS電子工作デザイン	